ԷԼԵԿՇԻՆ

ՆԱԽԱԳԻԾ

ՀՀ ՏԱՎՈՒՇԻ ՄԱՐԶԻ ԴԻԼԻՋԱՆ ՀԱՄԱՅՆՔԻ ԴԻԼԻՋԱՆ ՔԱՂԱՔԻ
ԿԱԼԻՆԻՆԻ ՓՈՂՈՑ ԹԻՎ 87 ՀԱՍՑԵԻ ԲԱԶՄԱԲՆԱԿԱՐԱՆ ԲՆԱԿԵԼԻ
ՇԵՆՔԻ ՏԱՆԻՔԻ ՀԻՄՆԱՆՈՐՈԳՄԱՆ

<< ԷԼԵԿՇԻՆ >> ՍՊԸ

ՆԱԽԱԳԻԾ

ՀՀ ՏԱՎՈՒՇԻ ՄԱՐԶԻ ԴԻԼԻՋԱՆ ՀԱՄԱՅՆՔԻ ԴԻԼԻՋԱՆ ՔԱՂԱՔԻ ԿԱԼԻՆԻՆԻ ՓՈՂՈՑ ԹԻՎ 87 ՀԱՍՑԵ ԲԱԶՄԱԲՆԱԿԱՐԱՆ ԲՆԱԿԵԼԻ ՇԵՆՔԻ ՏԱՆԻՔԻ ՀԻՄՆԱՆՈՐՈԳՄԱՆ

ՊԱՏՎԵՐ՝ ՀՀ-ՏՄԴՀ--ԳՀԽԾՁԲ-24/13-2

ՀԱՄԱՁԱՅՆԵՑՎԱԾ Է՝

ՊԱՏՎԻՐԱՏՈՒ՝ ԴԻԼԻՋԱՆԻ ՀԱՄԱՅՆՔԱՊԵՏԱՐԱՆ

ԴԻԼԻՋԱՆ ՀԱՄԱՅՆՔԻ ՂԵԿԱՎԱՐ՝ Դ. ՍԱՐԳՍՅԱՆ

ԼԻՑԵՆԶԻԱ ՔՊԼ -000538, 2-րդ դաս

<<ԷԼԵԿՇԻՆ>> ՍՊԸ ՏՆՕՐԵՆ Հ. ԴԱՎԹՅԱՆ

Ն.Գ.Ճ. Ն. ԱՇՐԱՖՅԱՆ

Ք. ՎԱՆԱՁՈՐ 2024թ.

ԱՇԽԱՏԱՆՔԱՅԻՆ ԳԾԱԳՐԵՐԻ ՑԱՆԿ

N	ԹԵՐԹԵՐԻ ԱՆՎԱՆՈՒՄԸ	ԹԵՐԹ
1		13
1	ԸՆԴՀԱՆՈՒՐ ՏՎՅԱԼՆԵՐ:	ճշ -1
2	ՏԱՆԻՔԻ ՀԱՏԱԿԱԳԻԾ /ՀԱՓԱԳՐՈՒԹՅՈՒՆ/	ճշ -2
3	ՏԱՆԻՔԻ ՀԱՏԱԿԱԳԻԾ /ՆԱԽԱԳԾՎՈՂ/	ճշ -3
4	ԾՊԵՂԻ ՀԱՏԱԿԱԳԻԾ /ՀԱՓԱԳՐՈՒԹՅՈՒՆ/	ճշ -4
5	ԾՊԵՂԻ ՀԱՏԱԿԱԳԻԾ /ՆԱԽԱԳԾՎՈՂ/	ճշ -5
6	ԿՏՐՎԱԾՔ 1-1: ՆԱԽԱԳԾՎՈՂ	ճշ -6
7	ԱՆԿՅՈՒՆԱՅԻՆ ԵՎ ԱՐՏԱՔԻՆ ԾՊԵՂՆԱՌՏՔԵՐԻ ՄԻԱՑՄԱՆ ՀԱՆԳՈՒՅՑ: ՏԵՍՔ "Ա": ՀԱՆԳՈՒՅՑ "Ա":	ճշ -7
8	ՀԱՆԳՈՒՅՑՆԵՐ	ճշ -8
9	ՁԵՂՆԱԼՈՒՍԱՄՈՒՏԻ ՓԱՅՏԵ ՇԵՐՏԱՓԵՂԿ ՇՓ-1, ՁԵՂՆԱԼՈՒՍԱՄՈՒՏԻ ՓԱՅՏԵ ՇԵՐՏԱՓԵՂԿԻ ՇՓ-1 ՆՅՈՒԹԵՐԻ ՄԱՍՆԱԳԻՐ	ճշ -9
10	ՏԱՆԻՔԻ ԱՆՎՏԱՆԳՈՒԹՅԱՆ ՄԵՏԱՂԱԿԱՆ ՃԱՂԱՇԱՐԵՐ: ԿՏՐՎԱԾՔՆԵՐ Ա-Ա: ՀԱՆԳՈՒՅՑ «Ա»:	ճշ -10
11	ՏԱՆԻՔԻ ՓԱՅՏԵ ԿՈՆՍՏՐՈՒԿՑԻԱՆԵՐԻ ՄԱՍՆԱԳԻՐ:	ճշ -11
12	ՏԱՆԻՔԻ ՔԱՆԴՄԱՆ ԵՎ ՎԵՐԱՆՈՐՈԳՄԱՆ ԱՇԽԱՏԱՆՔՆԵՐԻ ՄԱՍՆԱԳԻՐ	ճշ -12

ԲԱՑԱՏՐԱԳԻՐ

ՀՀ ՏԱՎՈՒՇԻ ՄԱՐԶԻ ԴԻԼԻՋԱՆ ՀԱՄԱՅՆՔԻ ԴԻԼԻՋԱՆ ՔԱՂԱՔԻ ԿԱԼԻՆԻՆԻ ՓՈՂՈՑ ԹԻՎ 87 ՀԱՍՑԵԻ ԲԱԶՄԱԲՆԱԿԱՐԱՆ ՇԵՆՔԻ ՏԱՆԻՔԻ ՀԻՄՆԱՆՈՐՈԳՄԱՆ ԱՇԽԱՏԱՆՔՆԵՐԻ ՆԱԽԱԳԻԾԸ ԿԱՏԱՐՎԵԼ Է ՊԱՏՎԻՐԱՏՈՒ՝ ԴԻԼԻՋԱՆԻ ՀԱՄԱՅՆՔԱՊԵՏԱՐԱՆԻ ՊԱՏՎԵՐԻ ԵՎ ՃԱՐՏԱՐԱՊԵՏԱՀԱՏԱԿԱԳԾԱՅԻՆ ԱՌԱՋԱԴՐԱՆՔԻ ՀԻՄԱՆ ՎՐԱ:

Նախագծով նախատեսված է հետևյալ աշխատանքները .

1. Տանիքի ցինկապատ թիթեղի քանդում
2. Ջեղնլուսամուտի կառուցում
3. Փայտե կոնստրուկցիաների փոխում:
4. Տանիքի Փայտանյութի և կավարամածի հրդեհապաշտպանում:
5. Տանիքի գունավոր ցինկապատ թիթեղի տեղադրում /հաս. 0.5 մմ/
6. Կավարամածի փոխում:
7. Տանիքի ջերմամեկուսացման աշխատանքներ
8. Պողպատե պաշտպանիչ ճաղաշարի տեղադրում:
9. Օդատար ուղիների վերանորոգում :
10. Օդատար ուղիների գլխանոցի կառուցում գունավոր ցինկապատ թիթեղից /հաստ 0.5 մմ/
11. Դեֆլեկտորների տեղադրում

Նախագիծը մշակված է ՀՀՇՆ 20-06-2014, ՀՀՇՆ 31-04-2022, ՀՀՇՆ 20-04-2020, ՀՀՇՆ 13-03-2022, ՀՀՇՆ 31-01-2014 պահանջներին համապատասխան և հաշվի է առնված պատվիրատուի առաջարկությունները:
Աշխատանքների իրականացման համար անհրաժեշտ մեխանիզմներն են՝ ինքնաթափ ավտոմեքենա, վերամբարձ կռունկ:
Աշխատանքների կատարման համար շինարարի կողմից պետք է ներկայացվի «կապիտալ շինարարության իրականացման» քաղաքացիական ոլորտին վերաբերվող լիցենզիա:
-Աշխատանքների կատարման
համար շինարարի կողմից պետք է ներկայացվի օգտագործվող նյութերի որակը հաստատող հավաստագիր:
Վերանորոգման աշխատանքները կատարել պահպանելով տեխնոլոգիական նկատառումները, անվտանգության տեխնիկայի կանոնները:
Տանիքի գույնը համաձայնեցնել պատվիրատուի հետ

ՏՆՕՐԵՆ	Հ . ԴԱՎԹՅԱՆ		ՀՀ ՏԱՎՈՒՇԻ ՄԱՐԶԻ ԴԻԼԻՋԱՆ ՀԱՄԱՅՆՔԻ ԴԻԼԻՋԱՆ ՔԱՂԱՔԻ ԿԱԼԻՆԻՆԻ ՓՈՂՈՑ ԹԻՎ 87 ՀԱՍՑԵԻ ԲԱԶՄԱԲՆԱԿԱՐԱՆ ՇԵՆՔԻ ՏԱՆԻՔԻ ՀԻՄՆԱՆՈՐՈԳՄԱՆ ԱՇԽԱՏԱՆՔՆԵՐ	ՊԱՏՎԵՐ	
Ն. Գ. ճ.	Ն.ԱՇՐԱՖՅԱՆ				
ԳԾԵՑ	Ն.ԱՇՐԱՖՅԱՆ		ՊԱՏՎԻՐԱՏՈՒ ՝ ԴԻԼԻՋԱՆԻ ՀԱՄԱՅՆՔԱՊԵՏԱՐԱՆ	ԹԵՐԹ	ԹԵՐԹԵՐ
				ճշ-1	
			ԸՆԴՀԱՆՈՒՐ ՏՎՅԱԼՆԵՐ:		

ՏԱՆԻՔԻ ՀԱՏԱԿԱԳԻԾ /ՉԱՓԱԳՐՈՒԹՅՈՒՆ/

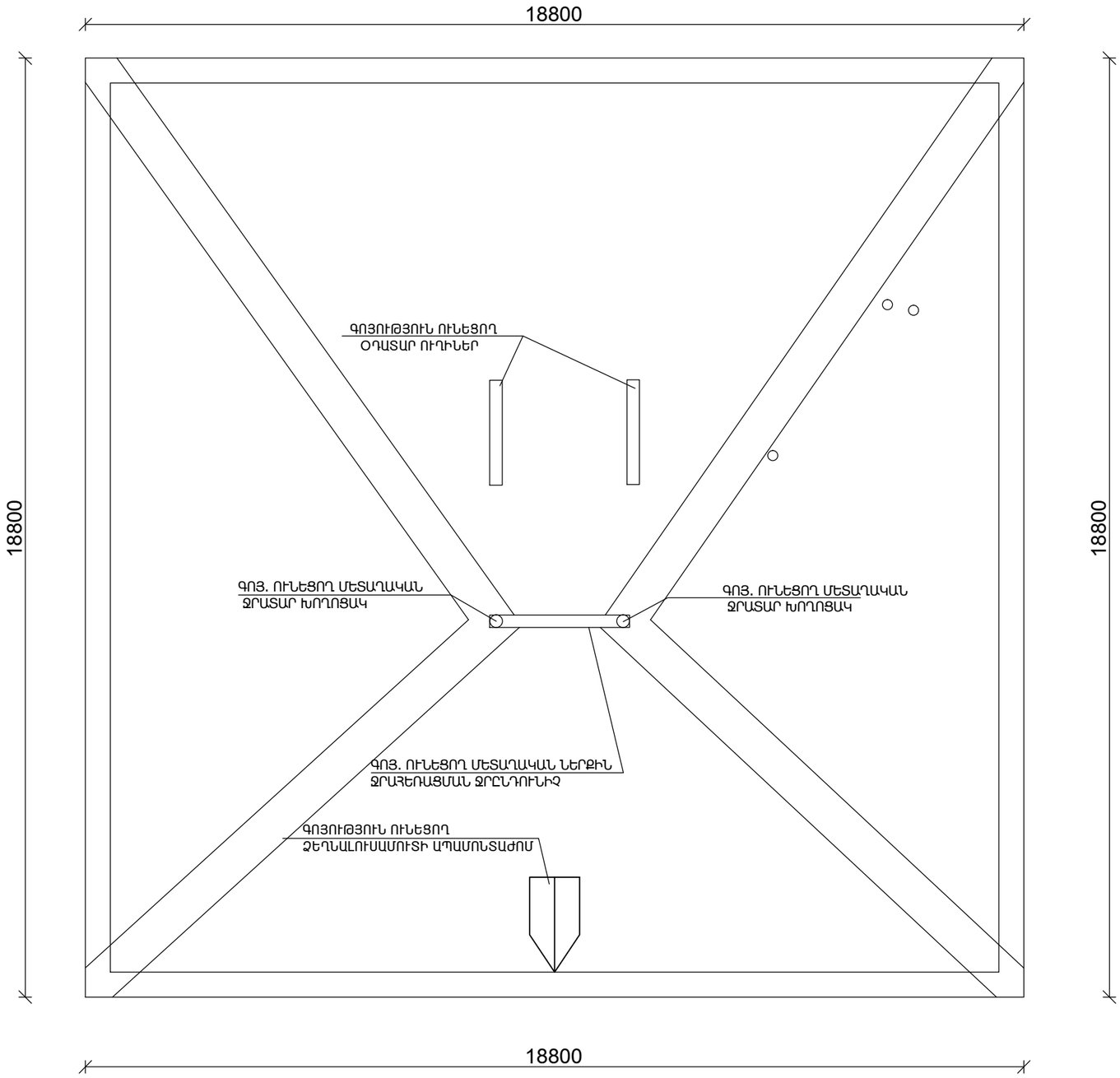

ՏՆՕՐԵՆ	Հ . ԴԱՎԹՅԱՆ		ՀՀ ՏԱՎՈՒՇԻ ՄԱՐԶԻ ԴԻԼԻՋԱՆ ՀԱՄԱՅՆՔԻ ԴԻԼԻՋԱՆ ՔԱՂԱՔԻ ԿԱԼԻՆԻՆԻ ՓՈՂՈՑ ԹԻՎ 87 ՀԱՍՑԵԻ ԲԱԶՄԱԲՆԱԿԱՐԱՆ ՇԵՆՔԻ ՏԱՆԻՔԻ ՀԻՄՆԱՆՈՐՈԳՄԱՆ ԱՇԽԱՏԱՆՔՆԵՐ	ՊԱՏՎԵՐ	
Ն. Գ. Ճ.	Ն.ԱՇՐԱՖՅԱՆ				
ԳՇԵՑ	Ն.ԱՇՐԱՖՅԱՆ		ՊԱՏՎԻՐԱՏՈՒ ՝ ԴԻԼԻՋԱՆԻ ՀԱՄԱՅՆՔԱՊԵՏԱՐԱՆ	ԹԵՐԹ	ԹԵՐԹԵՐ
				ՃՇ-2	
			ՏԱՆԻՔԻ ՀԱՏԱԿԱԳԻԾ /ՉԱՓԱԳՐՈՒԹՅՈՒՆ/		

ՏԱՆԻՔԻ ՀԱՏԱԿԱԳԻԾ /ՆԱԽԱԳԾՎՈՂ/

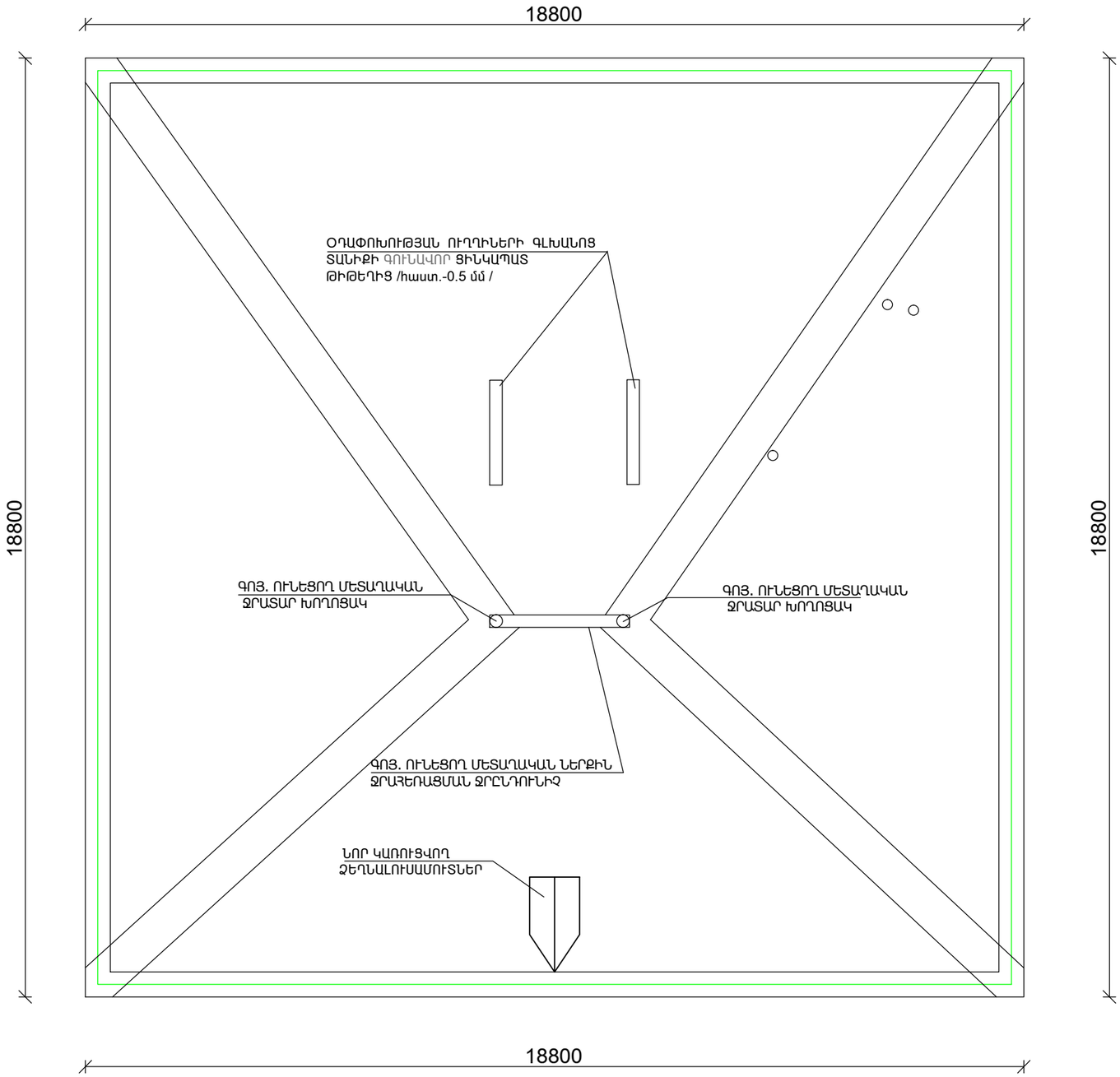

ՏՆՕՐԵՆ	Հ . ԴԱՎԹՅԱՆ		ՀՀ ՏԱՎՈՒՇԻ ՄԱՐԶԻ ԴԻԼԻՋԱՆ ՀԱՄԱՅՆՔԻ ԴԻԼԻՋԱՆ ՔԱՂԱՔԻ ԿԱԼԻՆԻՆԻ ՓՈՂՈՑ ԹԻՎ 87 ՀԱՍՑԵԻ ԲԱԶՄԱԲՆԱԿԱՐԱՆ ՇԵՆՔԻ ՏԱՆԻՔԻ ՀԻՄՆԱՆՈՐՈԳՄԱՆ ԱՇԽԱՏԱՆՔՆԵՐ	ՊԱՏՎԵՐ	
Ն. Գ. Ճ.	Ն.ԱՇՐԱՖՅԱՆ				
ԳՇԵՑ	Ն.ԱՇՐԱՖՅԱՆ		ՊԱՏՎԻՐԱՏՈՒ ՝ ԴԻԼԻՋԱՆԻ ՀԱՄԱՅՆՔԱՊԵՏԱՐԱՆ	ԹԵՐԹ	ԹԵՐԹԵՐ
				ՃՇ-3	
			ՏԱՆԻՔԻ ՀԱՏԱԿԱԳԻԾ /ՆԱԽԱԳԾՎՈՂ/		

ԾՊԵՂԻ ԵՎ ԿԱՎԱՐԱՄԱԾԻ ՀԱՏԱԿԱԳԻԾ /ՉԱՓԱԳՐՈՒԹՅՈՒՆ/

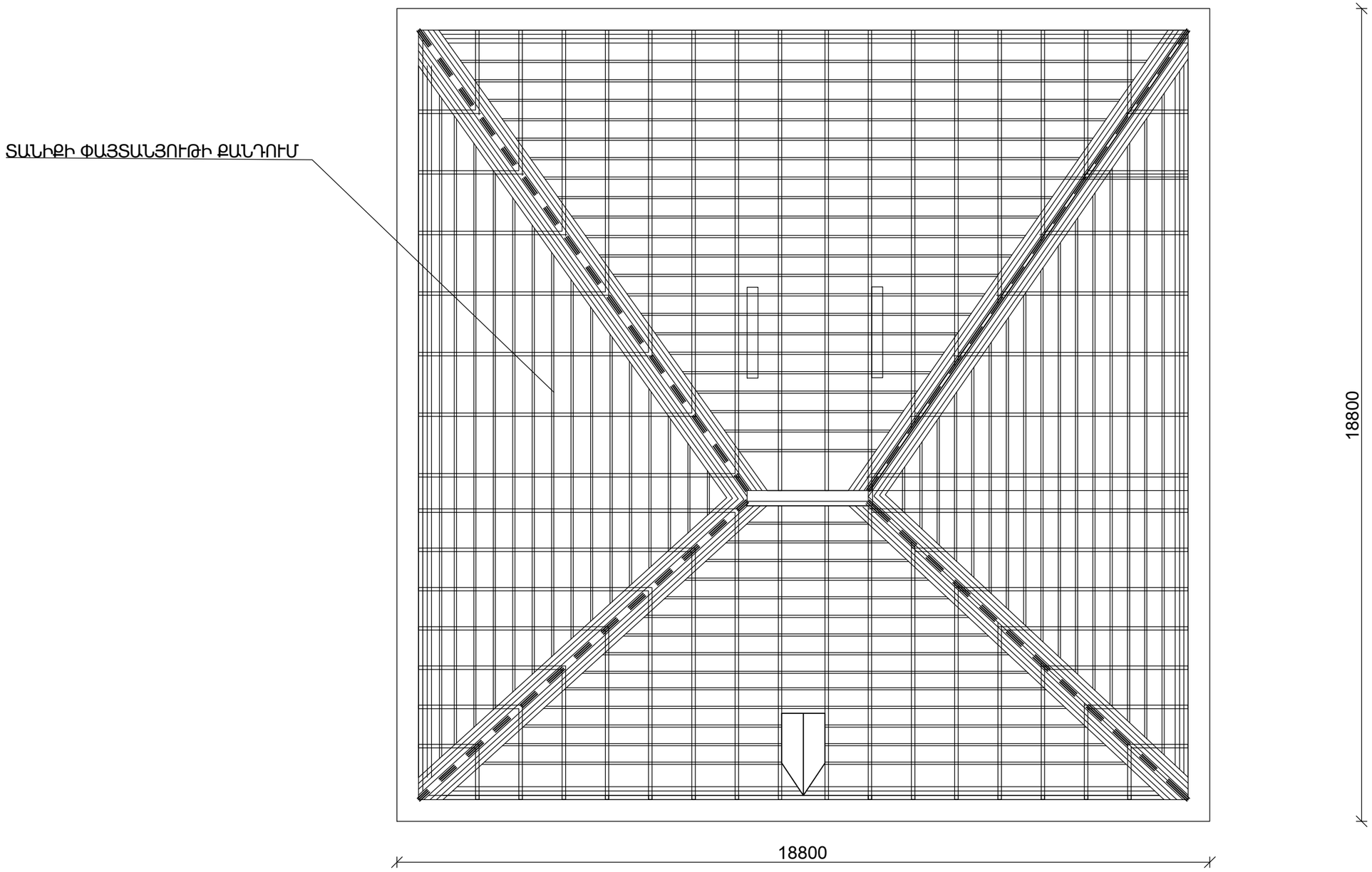

ՏՆՕՐԵՆ	Հ . ԴԱՎԹՅԱՆ		ՀՀ ՏԱՎՈՒՇԻ ՄԱՐԶԻ ԴԻԼԻՋԱՆ ՀԱՄԱՅՆՔԻ ԴԻԼԻՋԱՆ ՔԱՂԱՔԻ ԿԱԼԻՆԻՆԻ ՓՈՂՈՑ ԹԻՎ 87 ՀԱՍՑԵԻ ԲԱԶՄԱԲՆԱԿԱՐԱՆ ՇԵՆՔԻ ՏԱՆԻՔԻ ՀԻՄՆԱՆՈՐՈԳՄԱՆ ԱՇԽԱՏԱՆՔՆԵՐ	ՊԱՏՎԵՐ	
Ն. Գ. Ճ.	Ն.ԱՇՐԱՖՅԱՆ				
ԳՇԵՑ	Ն.ԱՇՐԱՖՅԱՆ		ՊԱՏՎԻՐԱՏՈՒ ՝ ԴԻԼԻՋԱՆԻ ՀԱՄԱՅՆՔԱՊԵՏԱՐԱՆ	ԹԵՐԹ	ԹԵՐԹԵՐ
				ՃՇ-4	
			ԾՊԵՂԻ ԵՎ ԿԱՎԱՐԱՄԱԾԻ ՀԱՏԱԿԱԳԻԾ /ՉԱՓԱԳՐՈՒԹՅՈՒՆ/		

ԾՊԵՂԻ ԵՎ ԿԱՎԱՐԱՄԱԾԻ ՀԱՏԱԿԱԳԻԾ /ՆԱԽԱԳԾՎՈՂ/

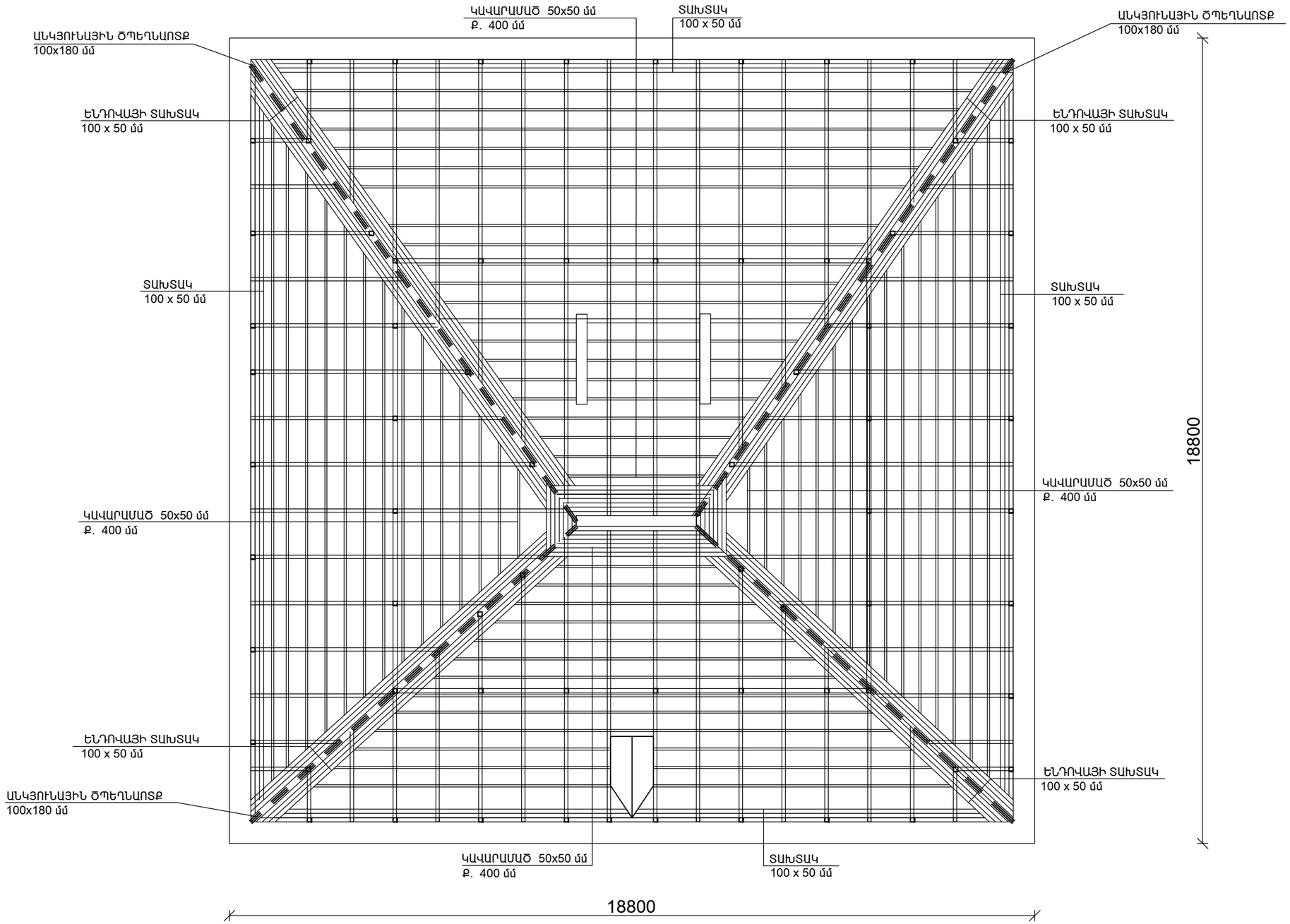

ՏՆՕՐԵՆ	Հ. ԴԱՎԹՅԱՆ		ՀՀ ՏԱՎՈՒՇԻ ՄԱՐԶԻ ԴԻԼԻՋԱՆ ՀԱՄԱՅՆՔԻ ԴԻԼԻՋԱՆ ՔԱՂԱՔԻ ԿԱԼԻՆԻՆԻ ՓՈՂՈՑ ԹԻՎ 87 ՀԱՍՑԵԻ ԲԱԶՄԱԲՆԱԿԱՐԱՆ ՇԵՆՔԻ ՏԱՆԻՔԻ ՀԻՄՆԱՆՈՐՈԳՄԱՆ ԱՇԽԱՏԱՆՔՆԵՐ	ՊԱՏՎԵՐ	
Ն. Գ. Ճ.	Ն.ԱՇՐԱՖՅԱՆ				
ԳՇԵՑ	Ն.ԱՇՐԱՖՅԱՆ		ՊԱՏՎԻՐԱՏՈՒ՝ ԴԻԼԻՋԱՆԻ ՀԱՄԱՅՆՔԱՊԵՏԱՐԱՆ	ԹԵՐԹ	ԹԵՐԹԵՐ
				ՃՇ-5	
			ԾՊԵՂԻ ԵՎ ԿԱՎԱՐԱՄԱԾԻ ՀԱՏԱԿԱԳԻԾ /ՆԱԽԱԳԾՎՈՂ/		

ԿՏՐՎԱԾՔ 1-1 Մ 1:50

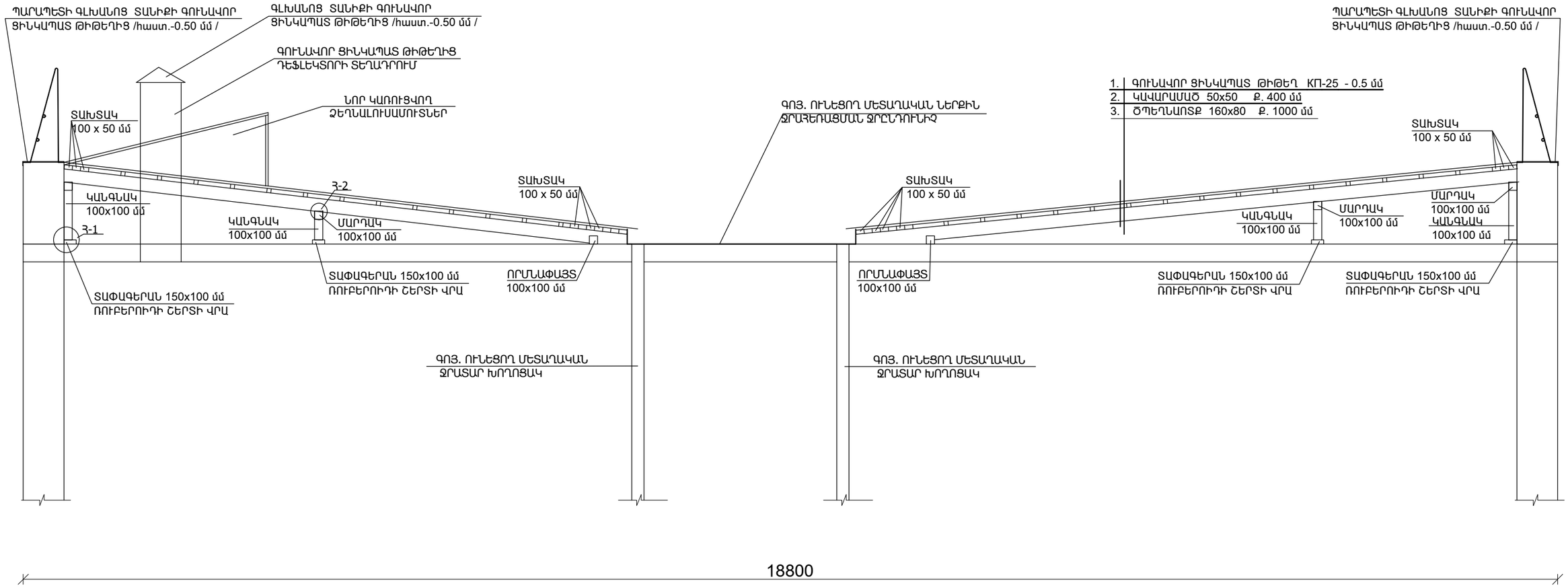

ՏՆՕՐԵՆ	Հ. ԴԱՎԹՅԱՆ		ՀՀ ՏԱՎՈՒՇԻ ՄԱՐԶԻ ԴԻԼԻՋԱՆ ՀԱՄԱՅՆՔԻ ԴԻԼԻՋԱՆ ՔԱՂԱՔԻ ԿԱԼԻՆԻՆԻ ՓՈՂՈՑ ԹԻՎ 87 ՀԱՍՑԵԻ ԲԱԶՄԱԲՆԱԿԱՐԱՆ ՇԵՆՔԻ ՏԱՆԻՔԻ ՀԻՄՆԱՆՈՐՈԳՄԱՆ ԱՇԽԱՏԱՆՔՆԵՐ	ՊԱՏՎԵՐ	
Ն. Գ. ճ.	Ն.ԱԾՐԱՖՅԱՆ				
ԳԾԵՑ	Ն.ԱԾՐԱՖՅԱՆ		ՊԱՏՎԻՐԱՏՈՒ՝ ԴԻԼԻՋԱՆԻ ՀԱՄԱՅՆՔԱՊԵՏԱՐԱՆ	ԹԵՐԹ	ԹԵՐԹԵՐ
				ՃՇ-6	
			ԿՏՐՎԱԾՔ 1 -1 /ՆԱԽԱԳԾՎՈՂ/		

ԱՆԿՅՈՒՆԱՅԻՆ ԵՎ ԱՐՏԱՔԻՆ ԾՊԵՂՆԱՈՏՔԵՐԻ ՄԻԱՑՄԱՆ ՀԱՆԳՈՒՅՑ

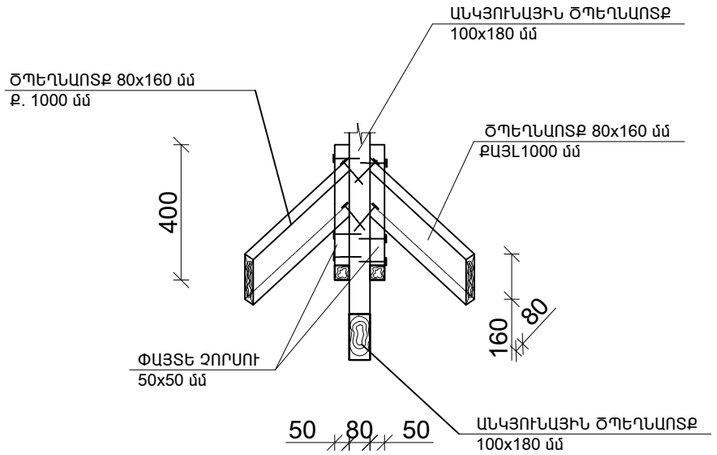

ՏԵՍՔ "Ա"

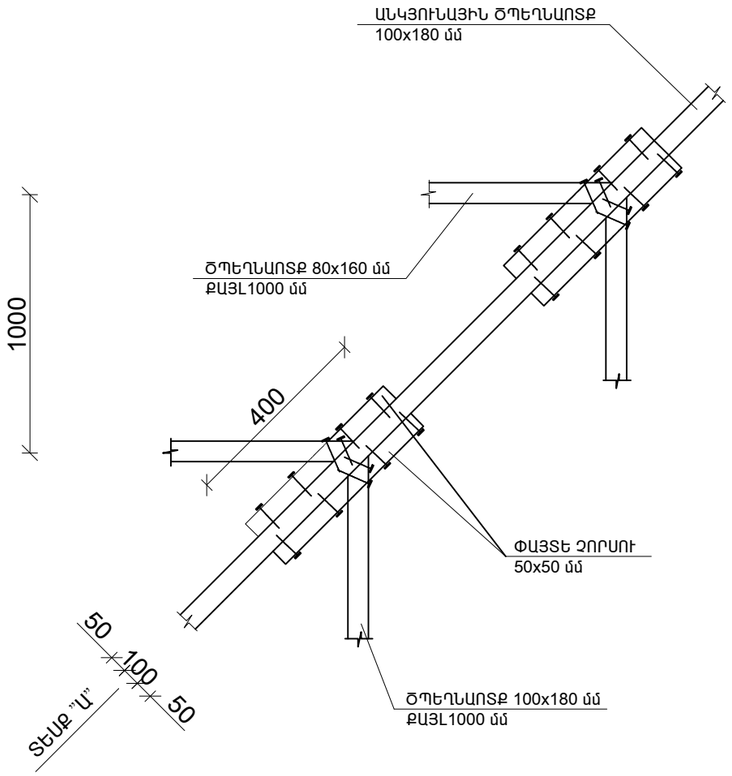

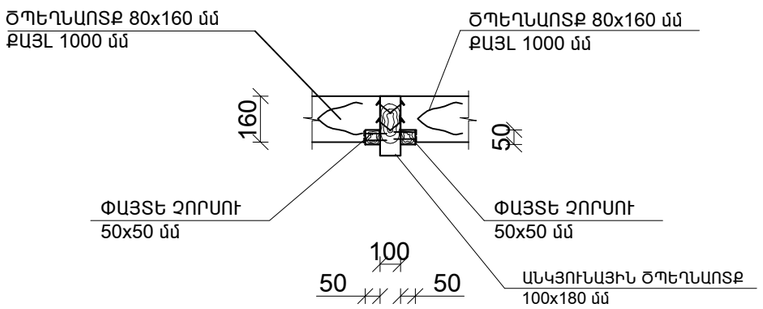

ՀԱՆԳՈՒՅՑ "Ա"

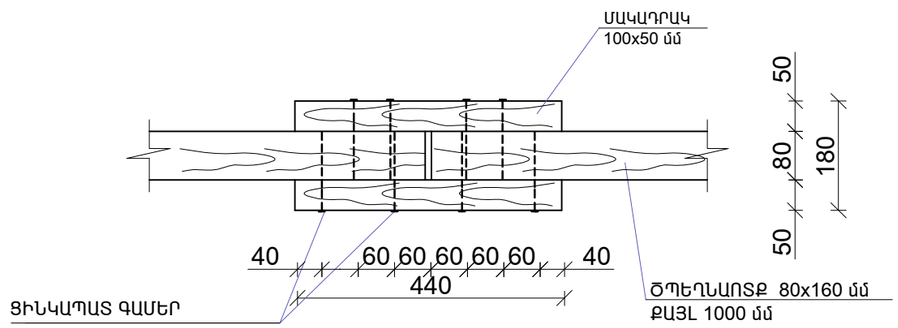

ՏՆՕՐԵՆ	Հ . ԴԱՎԹՅԱՆ		ՀՀ ՏԱՎՈՒՇԻ ՄԱՐԶԻ ԴԻԼԻՋԱՆ ՀԱՄԱՅՆՔԻ ԴԻԼԻՋԱՆ ՔԱՂԱՔԻ ԿԱԼԻՆԻՆԻ ՓՈՂՈՑ ԹԻՎ 87 ՀԱՍՑԵԻ ԲԱՁՄԱԲՆԱԿԱՐԱՆ ՇԵՆՔԻ ՏԱՆԻՔԻ ՀԻՄՆԱՆՈՐՈԳՄԱՆ ԱՇԽԱՏԱՆՔԵՐԵՐ	ՊԱՏՎԵՐ	
Ն. Գ. ճ.	Ն.ԱՇՐԱՖՅԱՆ				
ԳՇԵՑ	Ն.ԱՇՐԱՖՅԱՆ		ՊԱՏՎԻՐԱՏՈՒ՝ ԴԻԼԻՋԱՆԻ ՀԱՄԱՅՆՔԱՊԵՏԱՐԱՆ	ԹԵՐԹ	ԹԵՐԹԵՐ
				ՃՇ-7	
			ԱՆԿՅՈՒՆԱՅԻՆ ԵՎ ԱՐՏԱՔԻՆ ԾՊԵՂՆԱՈՏՔԵՐԻ ՄԻԱՑՄԱՆ ՀԱՆԳՈՒՅՑ: ՏԵՍՔ "Ա": ՀԱՆԳՈՒՅՑ "Ա":		

ՀԱՆԳՈՒՅՑ - 1

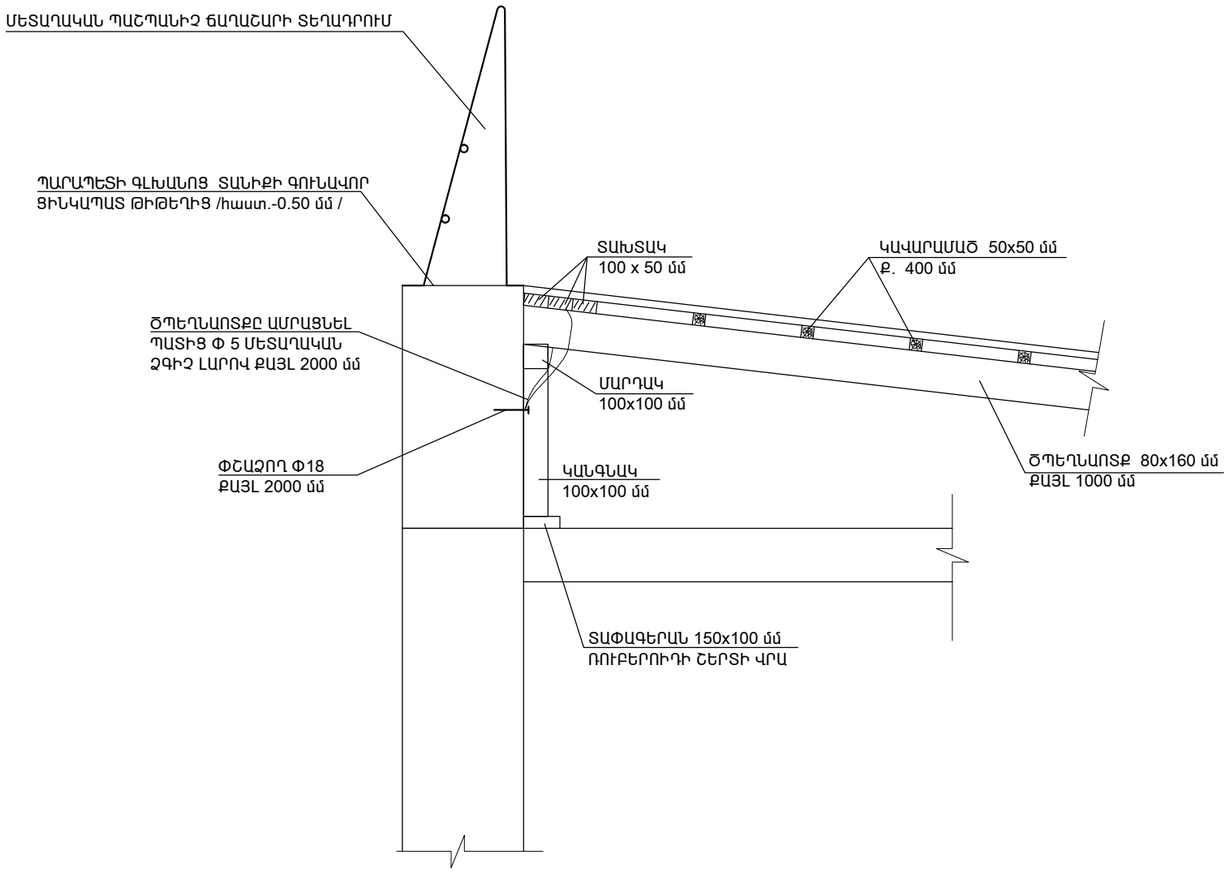

ՀԱՆԳՈՒՅՑ - 2

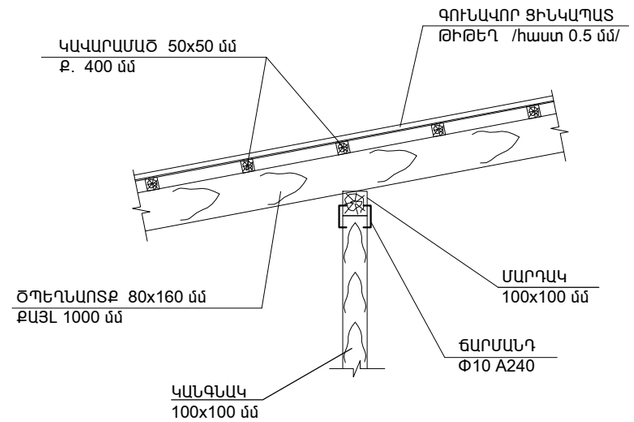

ՇԱՆՈԹՈՒԹՅՈՒՆ

1. ՏԱՆԻՔԻ ԱՄԲՈՂՋ ՓԱՅՏԱՆՅՈՒԹԸ ՀԱԿԱՍԵՊՏԻԿԱՑՆԵԼ ԵՎ ՄՇԱԿԵԼ ՀԱԿԱՀՐԴԵՀԱՅԻՆ ԼՈՒԾՈՒՅԹՈՎ

ՏՆՕՐԵՆ	Հ . ԴԱՎԹՅԱՆ		ՀՀ ՏԱՎՈՒՇԻ ՄԱՐԶԻ ԴԻԼԻՋԱՆ ՀԱՄԱՅՆՔԻ ԴԻԼԻՋԱՆ ՔԱՂԱՔԻ ԿԱԼԻՆԻՆԻ ՓՈՂՈՑ ԹԻՎ 87 ՀԱՍՑԵԻ ԲԱՁՄԱԲՆԱԿԱՐԱՆ ՇԵՆՔԻ ՏԱՆԻՔԻ ՀԻՄՆԱՆՈՐՈԳՄԱՆ ԱՇԽԱՏԱՆՔՆԵՐ	ՊԱՏՎԵՐ	
Ն. Գ. ճ.	Ն.ԱՇՐԱՖՅԱՆ				
ԳՇԵՑ	Ն.ԱՇՐԱՖՅԱՆ		ՊԱՏՎԻՐԱՏՈՒ՝ ԴԻԼԻՋԱՆԻ ՀԱՄԱՅՆՔԱՊԵՏԱՐԱՆ	ԹԵՐԹ	ԹԵՐԹԵՐ
				ՃՇ-8	
			ՀԱՆԳՈՒՅՑՆԵՐ		

ՁԵՂՆԱԼՈՒՍԱՄՈՒՏԻ ՓԱՅՏԵ ՇԵՐՏԱՓԵՂԿ ՇՓ -1

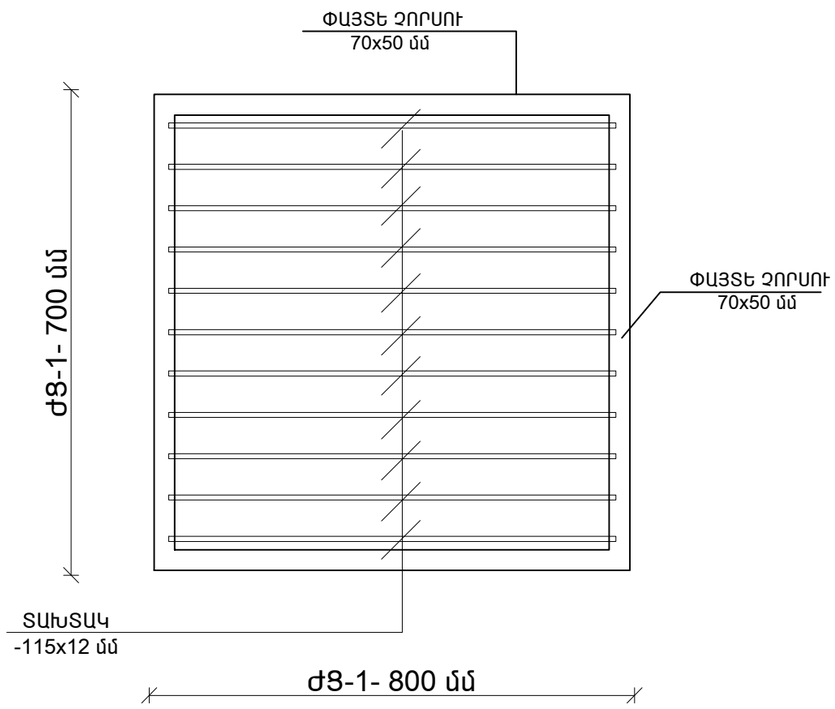

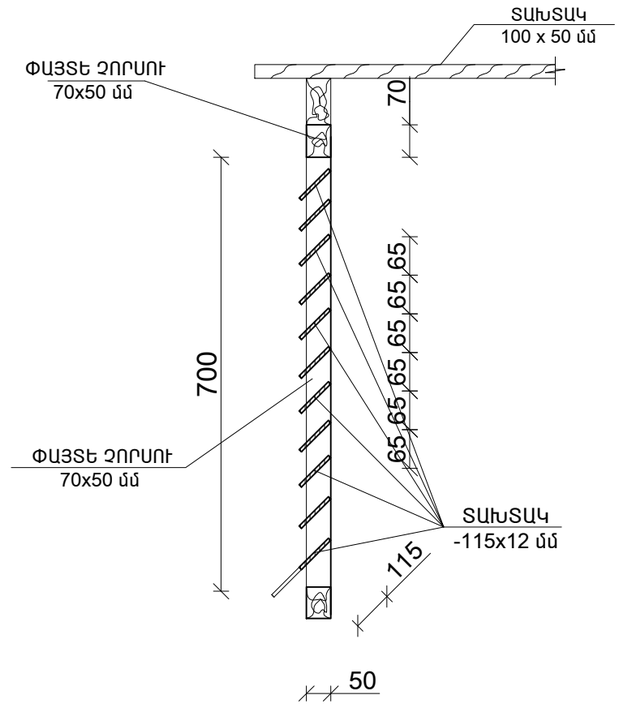

ՁԵՂՆԱԼՈՒՍԱՄՈՒՏԻ ՓԱՅՏԵ ՇԵՐՏԱՓԵՂԿ
ՇՓ-1 ՆՅՈՒԹԵՐԻ ՄԱՍՆԱԳԻՐ

Հ /Հ	ԱՆՎԱՆՈՒՄԸ	ՄԵԿ ԷԼ-ՏԻ ԵՐԿԱՐՈՒԹ-ՅՈՒՆԸ /մ/	ՔԱՆԱԿԸ /հատ/	ԸՆԴՀԱՆՈՒՐ ԵՐԿԱՐՈՒԹ-ՅՈՒՆԸ /մ/	ԾԱՆՈԹՈՒԹՅՈՒՆ /1 ժՑ-ի ՀԱՄԱՐ/ /ԾԱՎԱԼԸ /մ^3/
1.	ՉՈՐՍՈՒ 70x50մմ	0.80	2	1.6	0.0056
2.	ՉՈՐՍՈՒ 70x50մմ	0.70	2	1.4	0.0049
3.	ՏԱԽՏԱԿ -115x12 մմ	0.78	8	6.24	0.009
4.	ՓԱՅՏԵ ԷԼԵՄԵՆՏՆԵՐԻ ՅՈՒՂԱՆԵՐԿՈՒՄ -				1.7 մ ^{2}
5.	ԾԽՆԻՆԵՐԻ ՏԵՂԱԴՐՈՒՄ -				2 հատ

ԾԱՆՈԹՈՒԹՅՈՒՆ

1. ՏԱՆԻՔԱԾԱԾԿԻ ՓԱՅՏԵ ԿՈՆՍՏՐՈՒԿՑԻԱՆՆԵՐԸ ՄՇԱԿԵԼ ՀԱԿԱՆԵԽԻՉ ԵՎ ՀԱԿԱՀՐԴԵՀԱՅԻՆ ԼՈՒԾՈՒՅԹՆԵՐՈՎ : ՓԱՅՏԱՆՅՈՒԹԻ ՀԻԴՐՈՄԵԿՈՒՍԱՑՈՒՄԸ ԻՐԱԿԱՆԱՑՆԵԼ ԸՍՏ ԳՈՍՏ 7415-86 :

ՏՆՕՐԵՆ	Հ . ԴԱՎԹՅԱՆ		ՀՀ ՏԱՎՈՒՇԻ ՄԱՐԶԻ ԴԻԼԻՋԱՆ ՀԱՄԱՅՆՔԻ ԴԻԼԻՋԱՆ ՔԱՂԱՔԻ ԿԱԼԻՆԻՆԻ ՓՈՂՈՑ ԹԻՎ 87 ՀԱՍՑԵԻ ԲԱԶՄԱԲՆԱԿԱՐԱՆ ՇԵՆՔԻ ՏԱՆԻՔԻ ՀԻՄՆԱՆՈՐՈԳՄԱՆ ԱՇԽԱՏԱՆՔՆԵՐ	ՊԱՏՎԵՐ	
Ն. Գ. ճ.	Ն.ԱՇՐԱՖՅԱՆ				
ԳՇԵՑ	Ն.ԱՇՐԱՖՅԱՆ		ՊԱՏՎԻՐԱՏՈՒ ՝ ԴԻԼԻՋԱՆԻ ՀԱՄԱՅՆՔԱՊԵՏԱՐԱՆ	ԹԵՐԹ	ԹԵՐԹԵՐ
				ՃՇ-9	
			ՁԵՂՆԱԼՈՒՍԱՄՈՒՏԻ ՓԱՅՏԵ ՇԵՐՏԱՓԵՂԿ ՇՓ-1, ՁԵՂՆԱԼՈՒՍԱՄՈՒՏԻ ՓԱՅՏԵ ՇԵՐՏԱՓԵՂԿԻ ՇՓ-1 ՆՅՈՒԹԵՐԻ ՄԱՍՆԱԳԻՐ		

ՏԱՆԻՔԻ ԱՆՎՏԱՆԳՈՒԹՅԱՆ ՄԵՏԱՂԱԿԱՆ ՃԱՂԱՇԱՐԵՐ

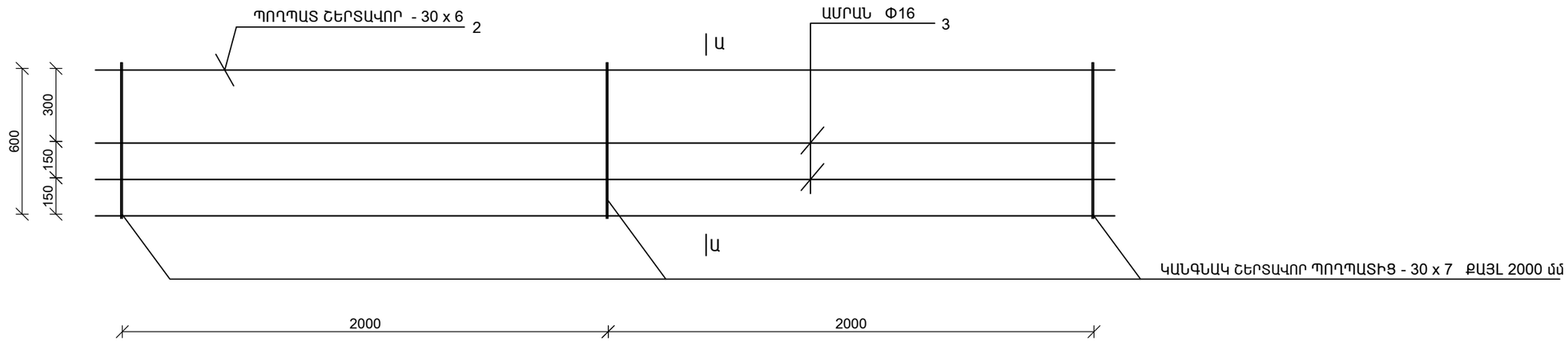

ԿՏՐՎԱԾՔ Ա-Ա

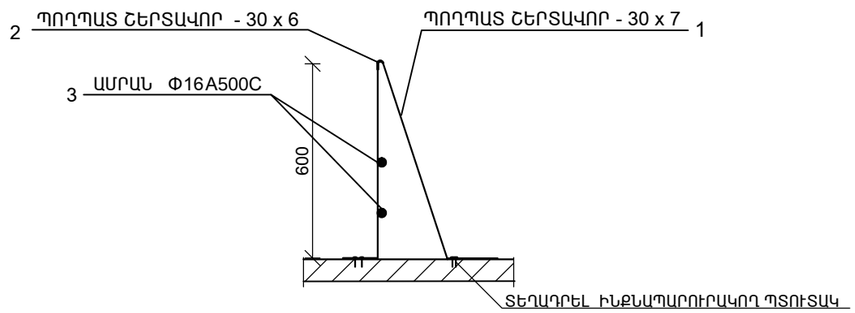

ՀԱՆԳՈՒՅՑ «Ա»

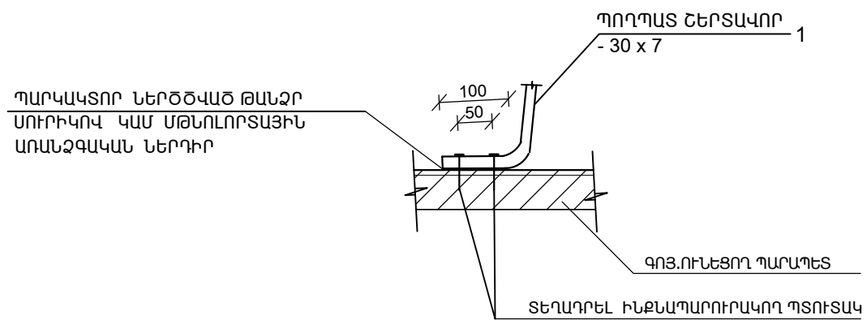

ԴԻՐՔ	ՆՇԱՆԱԿՈՒՄ	ԱՆՎԱՆՈՒՄ		ՔԱՆԱԿ ՀԱՏ	ՔԱՇԸ ԿԳ	ԾԱՆՈԹ.
		ՄԵՏԱՂԱԿԱՆ ԱՐԳԵԼԱՓԱԿՈՂ ՃԱՂԵՐ				
1	ՊՈՂՊԱՏ ՇԵՐՏԱՎՈՐ ԳՈՍՏ 103-57 *	- 30 x 7	L = 1.20	38	76.0	
2	ՊՈՂՊԱՏ ՇԵՐՏԱՎՈՐ ԳՈՍՏ 103-57 *	- 30 x 6	L = 76.0	1	108.0	
3	ԱՄՐԱՆ ԳՈՍՏ 5781 - 82	Φ16 A500C	L = 76.0	2	240.0	
4		ԻՆՔՆԱՊԱՐՈՒՐԱԿՈՂ ՊՏՈՒՏԱԿ		255	9.3	

ՏՆՕՐԵՆ	Հ. ԴԱՎԹՅԱՆ		ՀՀ ՏԱՎՈՒՇԻ ՄԱՐԶԻ ԴԻԼԻՋԱՆ ՀԱՄԱՅՆՔԻ ԴԻԼԻՋԱՆ ՔԱՂԱՔԻ ԿԱԼԻՆԻՆԻ ՓՈՂՈՑ ԹԻՎ 87 ՀԱՍՑԵԻ ԲԱԶՄԱԲՆԱԿԱՐԱՆ ՇԵՆՔԻ ՏԱՆԻՔԻ ՀԻՄՆԱՆՈՐՈԳՄԱՆ ԱՇԽԱՏԱՆՔՆԵՐ	ՊԱՏՎԵՐ	
Ն. Գ. ճ.	Ն.ԱՇՐԱՖՅԱՆ				
ԳՇԵՑ	Ն.ԱՇՐԱՖՅԱՆ		ՊԱՏՎԻՐԱՏՈՒ՝ ԴԻԼԻՋԱՆԻ ՀԱՄԱՅՆՔԱՊԵՏԱՐԱՆ	ԹԵՐԹ	ԹԵՐԹԵՐ
				ՃՇ-10	
			ՏԱՆԻՔԻ ԱՆՎՏԱՆԳՈՒԹՅԱՆ ՄԵՏԱՂԱԿԱՆ ՃԱՂԱՇԱՐԵՐ: ԿՏՐՎԱԾՔՆԵՐ Ա-Ա: ՀԱՆԳՈՒՅՑ «Ա»:		

ՏԱՆԻՔԻ ՓԱՅՏԵ ԿՈՆՍՏՐՈՒԿՑԻԱՆԵՐԻ ՄԱՍՆԱԳԻՐ

ԴԻՐՔԸ	ԱՆՎԱՆՈՒՄ	ՉԱՓԵՐԸ			ՔԱՆԱԿ ՀԱՏ	ԸՆԴ. ԵՐԿԱՐ. Մ	ԸՆԴՀԱՆՈՒՐ ԾԱՎԱԼ մ^3
		b մմ	h մմ	L մ			
1	ԱՆԿՅՈՒՆԱՅԻՆ ԾՊԵՂՆԱՈՏՔ	100	180	58.0	1	58.0	1.05
2	ԾՊԵՂՆԱՈՏՔ	80	160	290.0	1	290.0	3.72
3	ՄԱՐԴԱԿ	100	100	120.0	1	120.0	1.2
4	ՏԱՓԱԳԵՐԱՆ	150	100	120.0	1	120.0	1.8
5	ԿԱՆԳՆԱԿ	100	100	70.0	1	70.0	0.7
6	ՓԱՅՏԵ ՉՈՐՍՈՒ	50	50	40.0	1	40.0	0.1
7	ՄԱԿԱԴՐԱԿ	100	50	100.0	1	100.0	0.5
8	ՈՐՄՆԱՓԱՅՏ	100	100	12.0	1	12.0	0.12
9	ԿԱՎԱՐԱՄԱԾ	50	50	630.0	1	630.0	1.58
10	ԵՆԴՈՎԱՅԻ ՏԱԽՏԱԿ	100	50	360.0	1	360.0	1.8
11	ՏԱԽՏԱԿ	100	50	300.0	1	300.0	1.5

ԴԵՖԼԵԿՏՈՐԻ ՏԵՂԱԴՐՄԱՆ ԱՇԽԱՏԱՆՔՆԵՐԻ ՄԱՍՆԱԳԻՐ /1 հատ/

1. ԱՆՑՔԵՐԻ ԲԱՑՈՒՄ Ե/Բ ՍԱԼԵՐՈՒՄ /հաստ 220 մմ/ Φ 500 -1 հատ
2. ԳՈՒՆԱՎՈՐ ՑԻՆԿԱՊԱՏ ԹԻԹԵՂԻՑ ԴԵՖԼԵԿՏՈՐ L =2.2 գծմ - 1 հատ
3. ԳԼԽՆՈՑ ԳՈՒՆԱՎՈՐ ՑԻՆԿԱՊԱՏ ԹԻԹԵՂԻՑ / հաստ 50 մմ/ -0.4 մ^2
4. ԱՌԱՍՏԱՂԻ ԳԱՋԵ ՍԱՎԱՂԻ ՆՈՐՈԳՈՒՄ - 0.4 մ^2
5. ԱՌԱՍՏԱՂԻ ՆԵՐԿՈՒՄ ԼԱՏԵՔՍԱՅԻՆ ՆԵՐԿՈՎ - 0.4 մ^2
6. ԳՈԳՆՈՑԻ ԿԱՌՈՒՑՈՒՄ ԳՈՒՆԱՎՈՐ ՑԻՆԿԱՊԱՏ ԹԻԹԵՂԻՑ / հաստ 50 մմ/-1.1 մ^2

ՏՆՕՐԵՆ	Հ. ԴԱՎԹՅԱՆ		ՀՀ ՏԱՎՈՒՇԻ ՄԱՐԶԻ ԴԻԼԻՋԱՆ ՀԱՄԱՅՆՔԻ ԴԻԼԻՋԱՆ ՔԱՂԱՔԻ ԿԱԼԻՆԻՆԻ ՓՈՂՈՑ ԹԻՎ 87 ՀԱՍՑԵԻ ԲԱԶՄԱԲՆԱԿԱՐԱՆ ՇԵՆՔԻ ՏԱՆԻՔԻ ՀԻՄՆԱՆՈՐՈԳՄԱՆ ԱՇԽԱՏԱՆՔՆԵՐ	ՊԱՏՎԵՐ	
Ն. Գ. Ճ.	Ն.ԱԾՐԱՖՅԱՆ				
ԳԾԵՑ	Ն.ԱԾՐԱՖՅԱՆ		ՊԱՏՎԻՐԱՏՈՒ՝ ԴԻԼԻՋԱՆԻ ՀԱՄԱՅՆՔԱՊԵՏԱՐԱՆ	ԹԵՐԹ	ԹԵՐԹԵՐ
				ՃՇ-11	
			ՏԱՆԻՔԻ ՓԱՅՏԵ ԿՈՆՍՏՐՈՒԿՑԻԱՆԵՐԻ ՄԱՍՆԱԳԻՐ:		

ՏԱՆԻՔԻ ՎԵՐԱՆՈՐՈԳՄԱՆ ԱՇԽԱՏԱՆՔՆԵՐԻ ՄԱՍՆԱԳԻՐ

1. ՏԱՆԻՔԻ ՓԱՅՏԵ ԿՈՆՍՏՐՈՒԿՑԻԱՆԵՐԻ ՄՇԱԿՈՒՄ ՀԱԿԱՀՐՈԴԵՀԱՅԻՆ ԵՎ ՀԱԿԱՆԵԽՄԱՆ ԼՈՒԾՈՒՅԹՈՎ - 12.49 մ^3
2. ԿԱՎԱՐԱՄԱԾԻ ԿՈՆՍՏՐՈՒԿՑԻԱՆԵՐԻ ՄՇԱԿՈՒՄ ՀԱԿԱՀՐՈԴԵՀԱՅԻՆ ԵՎ ՀԱԿԱՆԵԽՄԱՆ ԼՈՒԾՈՒՅԹՈՎ - 370.0 մ^2
3. ՏԱՆԻՔԻ ԾԱԾԿՈՒՅԹ ԳՈՒՆԱՎՈՐ ՑԻՆԿԱՊԱՏ ԹԻԹԵՂ ԿՊ-25 / հաստ. - 0.5 մմ/ - 370.0 մ^2
4. ՊԱՐԱՊԵՏԻ ԳԼԽԱՆՈՑ ԳՈՒՆԱՎՈՐ ՑԻՆԿԱՊԱՏ ԹԻԹԵՂԻՑ / հաստ.- 0.5 մմ/ L=700 մմ - 52.6 մ^2
5. ՁԵՂՆԱԼՈՒՍԱՄՈՒՏՆԵՐԻ ԿԱՌՈՒՑՈՒՄ - 1 հատ
6. ՁԵՂՆԱԼՈՒՍԱՄՈՒՏՆԵՐԻ ՊԱՏԵՐԻ ԵՐԵՍԱՊԱՏՈՒՄ ԳՈՒՆԱՎՈՐ ՑԻՆԿԱՊԱՏ ԹԻԹԵՂԻՑ ԳՈԳՆՈՑԻ ՀԵՏ ՄԻԱՍԻՆ /հաստ. 0.5 մմ/ -4.5 մ^2
7. ՌԵՏԻՆԵ ՏԱՓՕՂԱԿՈՎ ՑԻՆԿԱՊԱՏ ՊՏՈՒՏԱԿԱՄԵԽ M 5x80 - 2360 հատ
8. ՊՈՂՊԱՏԵ ՊԱՇՏՊԱՆԻՉ ՃԱՂԱՇԱՐԻ ՏԵՂԱԴՐՈՒՄ - 76.0 գծմ
9. ՊՈՂՊԱՏԵ ՊԱՇՏՊԱՆԻՉ ՃԱՂԱՇԱՐԻ ՅՈՒՂԱՆԵՐԿՈՒՄ - 18.5 մ^2
10. ՃԱՐՄԱՆԴՆԵՐԻ ՏԵՂԱԴՐՈՒՄ Փ10 L=350 մմ /520 հատ/ - 113.0 կգ
11. ԱՆՑՔԵՐԻ ԲԱՑՈՒՄ ՊԱՏԵՐՈՒՄ Փ20 L=200 մմ -36.0 հատ
12. ՓՇԱՁՈՂ Փ18 - 21.0 կգ
13. Փ 5 ՄԵՏԱՂԱԿԱՆ ՁԳԻՉ ԼԱՐ - 8.0 կգ
14. ՏԱՆԻՔԻ ՕԴԱՏԱՐՆԵՐԻ ՎԵՐԱՆՈՐՈԳՄԱՆ ՀԱՄԱՐ ԲԵՏՈՆ B -15 -0.2 մ^3
15. ՕԴԱՏԱՐ ՈՒՂՂԻՆԵՐԻ ԳԼԽԱՆՈՑԻ ԿԱՌՈՒՑՈՒՄ ԳՈՒՆԱՎՈՐ ՑԻՆԿԱՊԱՏ ԹԻԹԵՂԻՑ /հաստ.- 0.5 մմ/ -3.0 մ^2
16. ՏԱՆԻՔԻ ԵՎ ՕԴԱՏԱՐ ՈՒՂՂԻՆԵՐԻ ՀՊՄԱՆ ՏԵՂՈՒՄ ԳՈԳՆՈՑԻ ԿԱՌՈՒՑՈՒՄ ԳՈՒՆԱՎՈՐ ՑԻՆԿԱՊԱՏ ԹԻԹԵՂԻՑ / հաստ. - 0.5 մմ / -4.0 մ^2
17. ՕԴԱՏԱՐ ՈՒՂՂԻՆԵՐԻ ԳԼԽԱՆՈՑԻ ՄԵՏԱՂԱԿԱՆ ԿԱՐԿԱՍԻ ԿԱՌՈՒՑՈՒՄ 40x40x3 L ընդ. = 12.0 մ -45.2 կգ
18. ՇԵՐՏԱՊՈՂՊԱՏ / հաստ 2.0 մմ. լայն.50.0 մմ/ L ընդ. = 20.0 մ - 15.7 կգ
19. ԴՅՈՒԲԵԼ ՄԵԽ -20 հատ
20. ՄԵՏԱՂԱԿԱՆ ԷԼԵՄԵՆՏՆԵՐԻ ՅՈՒՂԱՆԵՐԿՈՒՄ /երկու անգամ/ -2.0 մ^2
21. ՏԱՆԻՔՈՒՄ Ց/ԱՎԱԶԱՅԻՆ ՀԱՐԹԵՑՈՒՑԻՉ ՇԵՐՏԻ ԻՐԱԿԱՆԱՑՈՒՄ /հաստ. 30 մմ / - 324.0 մ^2
22. ԳՈԼՈՉՇԱՄԵԿՈՒՍԻՉ ԻԶՈԳԱՄ - 324.0 մ^2
23. ՋԵՐՄԱՄԵԿՈՒՍԻՉ ՇԵՐՏԻ ԿԱՌՈՒՑՈՒՄ / ԽԱՐԱՄ 150 մմ/ -48.6 մ^3

ՏԱՆԻՔԻ ՔԱՆԴՄԱՆ ԱՇԽԱՏԱՆՔՆԵՐԻ ՄԱՍՆԱԳԻՐ

1. ՏԱՆԻՔԻ ԾԱԾԿՈՒՅԹԻ ՑԻՆԿԱՊԱՏ ԹԻԹԵՂԻ ՔԱՆԴՈՒՄ - 370.0 մ^2
2. ՏԱՆԻՔԻ ՓԱՅՏԱՆՅՈՒԹԻ ՔԱՆԴՈՒՄ -10.5 մ^3
3. ՁԵՂՆԱԼՈՒՍԱՄՈՒՏՆԵՐԻ ՔԱՆԴՈՒՄ -1 հատ
4. ԿԱՎԱՐԱՄԱԾԻ ՏԱԽՏԱԿԻ ՔԱՆԴՈՒՄ -1.9 մ^3
5. ԳՈՅՈՒԹՅՈՒՆ ՈՒՆԵՑՈՂ ՋԵՐՄԱՄԵԿՈՒՍԻՉ ՇԵՐՏԻ ՀԱՆՈՒՄ,ՀԵՌԱՑՈՒՄ ԵՎ ՏԵՂԱՓՈԽՈՒՄ / հաստ.- 150 մմ/ - 48.6 մ^3
6. ԱՌԱՋԱՑԱԾ ԵՎ ԳՈՅՈՒԹՅՈՒՆ ՈՒՆԵՑՈՂ ՇԻՆ.ԱՂԲԻ ԲԱՐՁՈՒՄ ԵՎ ՏԵՂԱՓՈԽՈՒՄ 28.5 - տ .

ՏՆՕՐԵՆ	Հ. ԴԱՎԹՅԱՆ		ՀՀ ՏԱՎՈՒՇԻ ՄԱՐԶԻ ԴԻԼԻՋԱՆ ՀԱՄԱՅՆՔԻ ԴԻԼԻՋԱՆ ՔԱՂԱՔԻ ԿԱԼԻՆԻՆԻ ՓՈՂՈՑ ԹԻՎ 87 ՀԱՍՑԵԻ ԲԱԶՄԱԲՆԱԿԱՐԱՆ ՇԵՆՔԻ ՏԱՆԻՔԻ ՀԻՄՆԱՆՈՐՈԳՄԱՆ ԱՇԽԱՏԱՆՔՆԵՐ	ՊԱՏՎԵՐ	
Ն. Գ. Ճ.	Ն.ԱԾՐԱՖՅԱՆ				
ԳՇԵՑ	Ն.ԱԾՐԱՖՅԱՆ		ՊԱՏՎԻՐԱՏՈՒ՝ ԴԻԼԻՋԱՆԻ ՀԱՄԱՅՆՔԱՊԵՏԱՐԱՆ	ԹԵՐԹ	ԹԵՐԹԵՐ
				ՃՇ-12	
			ՏԱՆԻՔԻ ՔԱՆԴՄԱՆ ԵՎ ՎԵՐԱՆՈՐՈԳՄԱՆ ԱՇԽԱՏԱՆՔՆԵՐԻ ՄԱՍՆԱԳԻՐ		